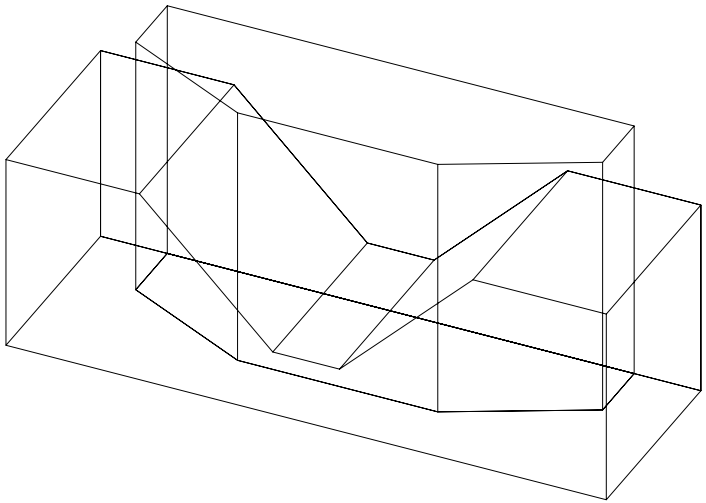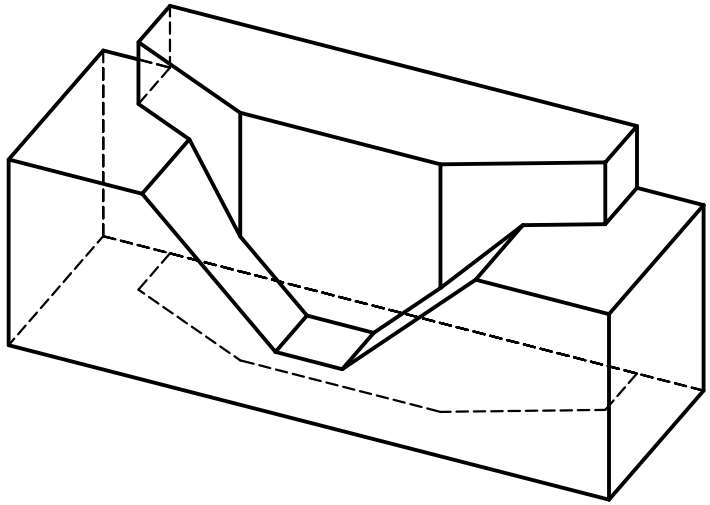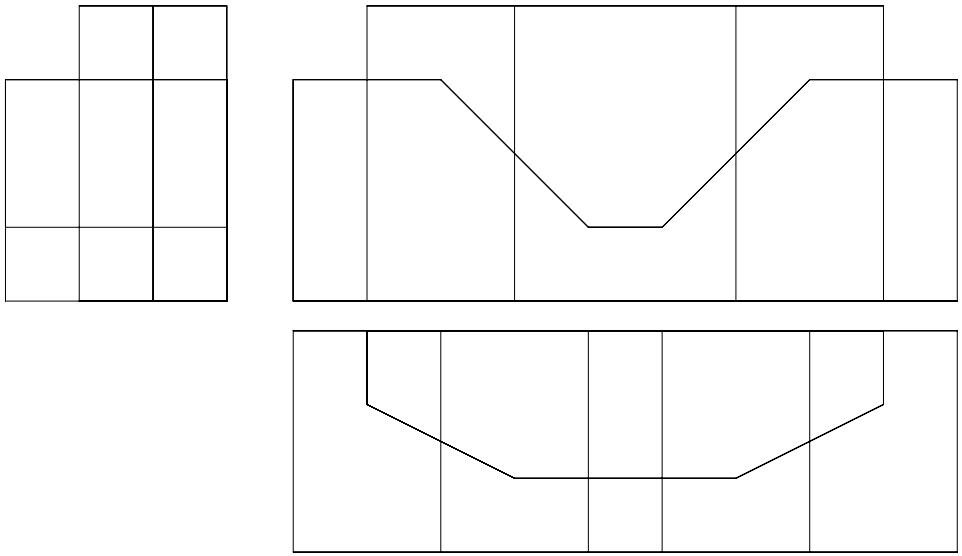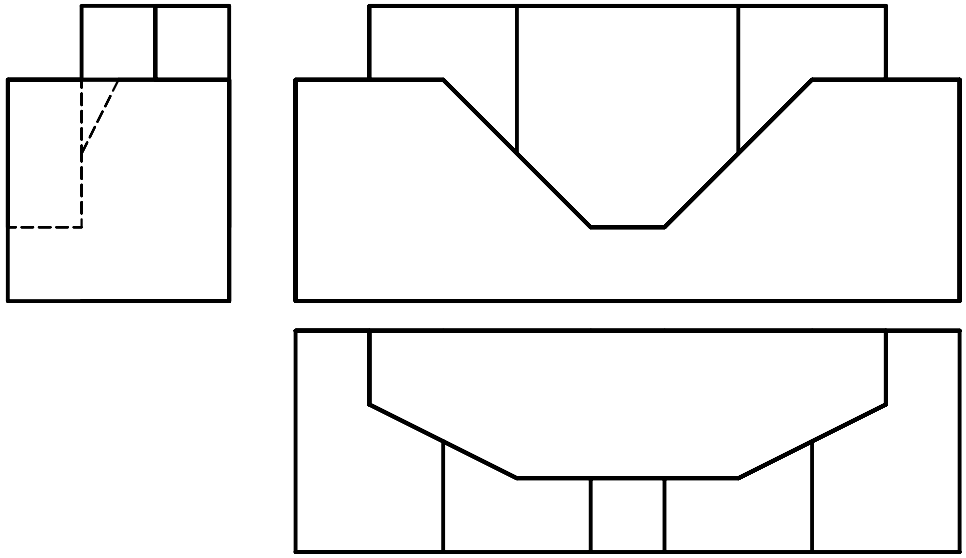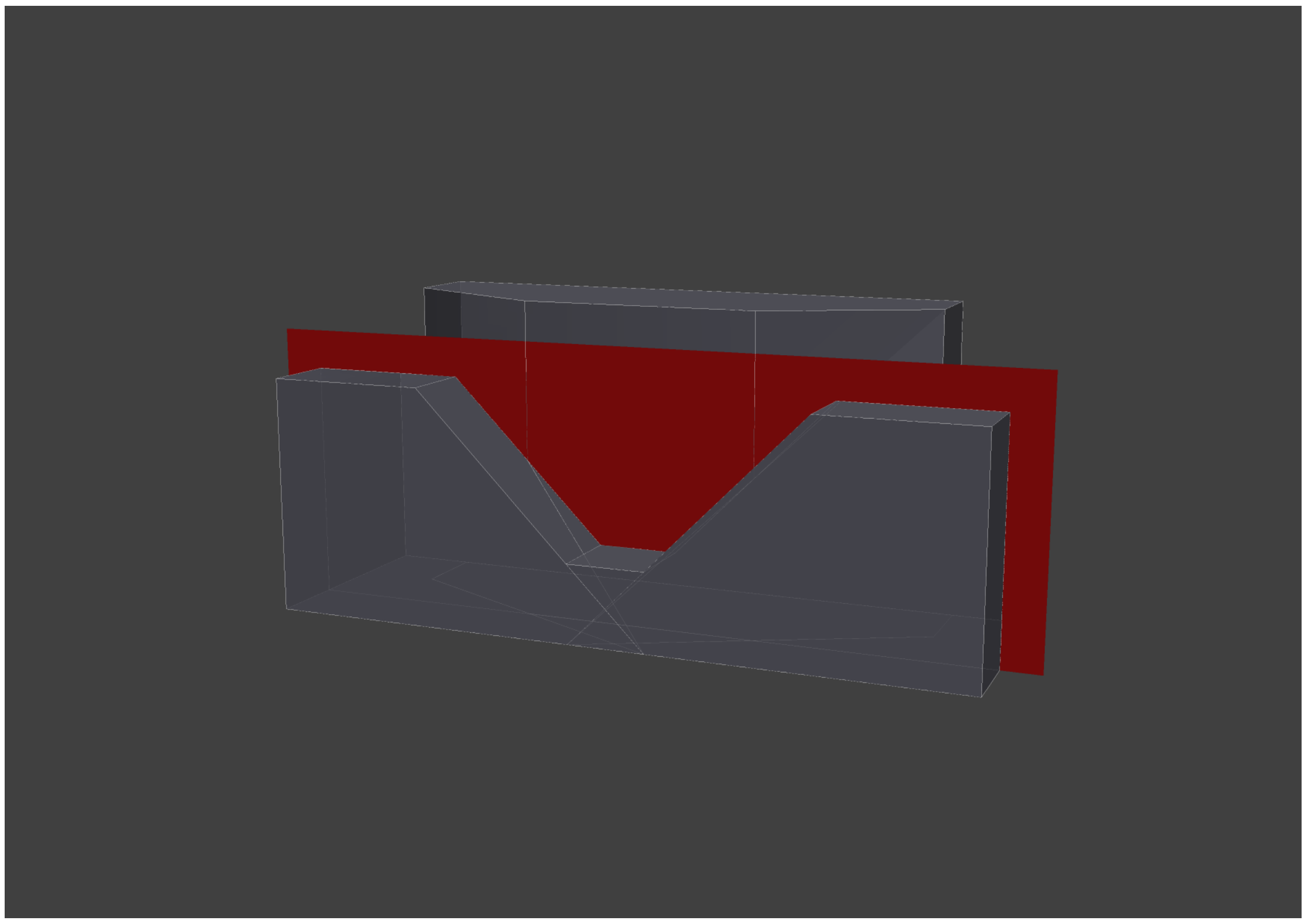# Lagenaufgaben 02